令和元年度　全日本バレーボール高等学校選手権大会中予地区代表決定戦《女子》

【試合結果】

日　　時　　令和元年11月２日(土)
場　　所　　愛媛県武道館

《女子組合せ》
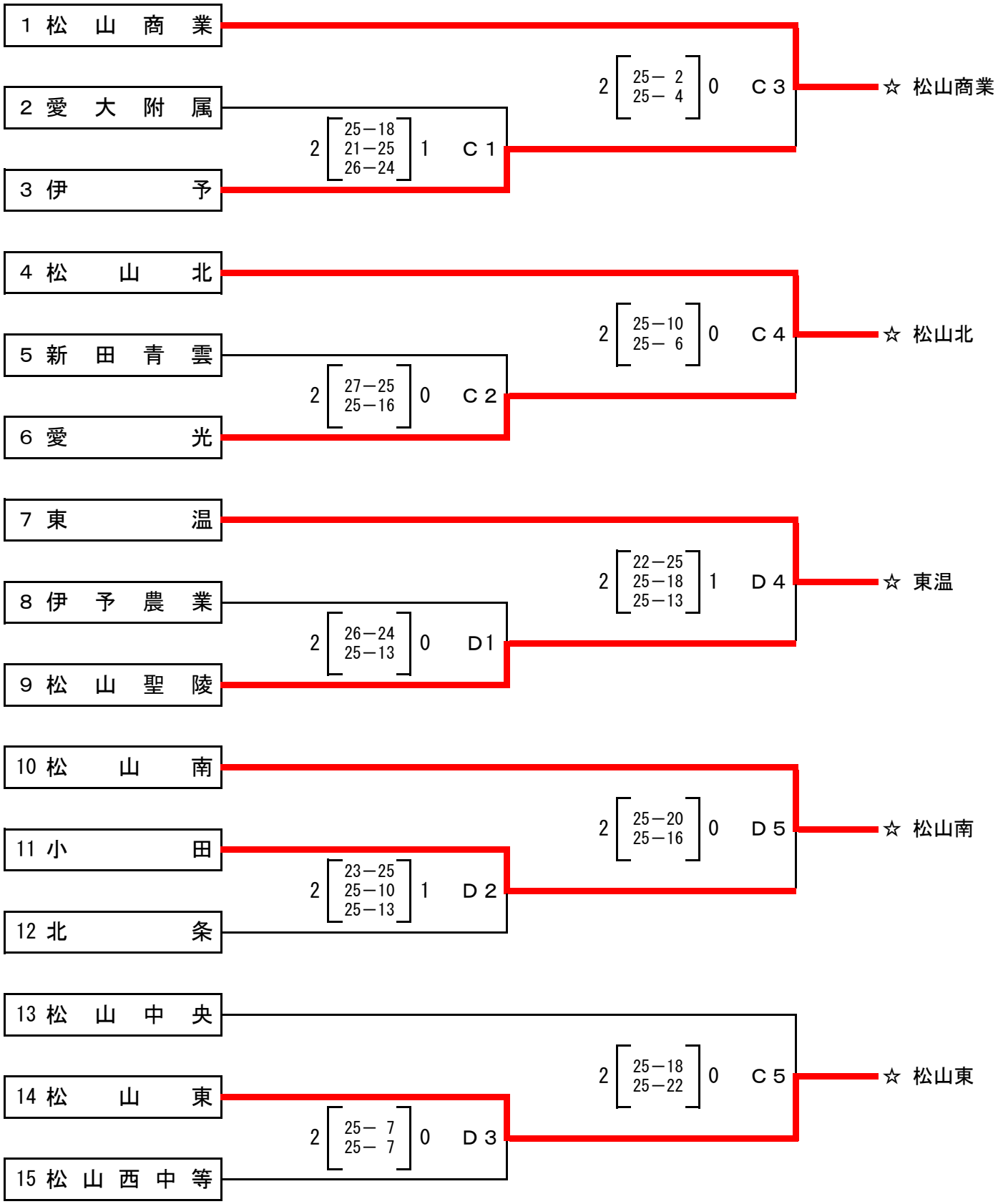
☆：県大会出場権獲得